KOBE Range Hoods

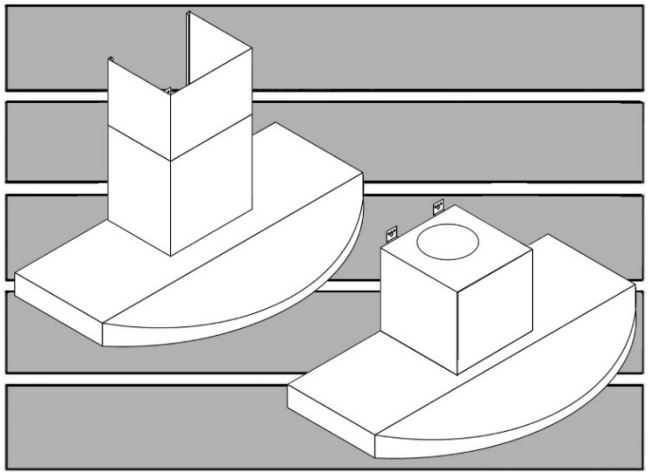

RA38 Series

Modelo No.

DEBAJO DE UN GABINETE:	RA3830SQB-1 (30”)
	RA3836SQB-1 (36”)
INDEPENDIENTE:	RA3830SQB-WM-1 (30”)
	RA3836SQB-WM-1 (36”)

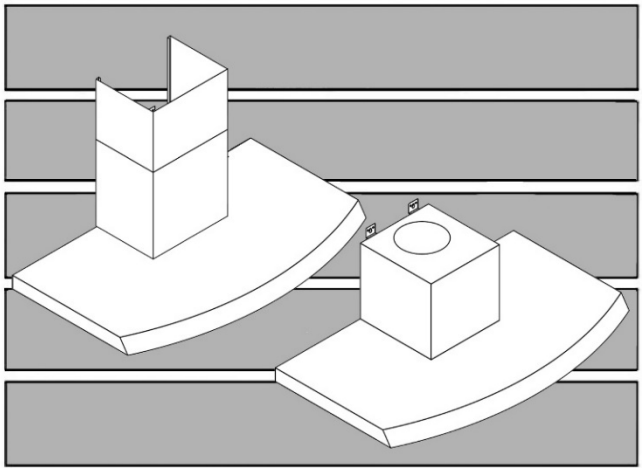

RA28 Series

Modelo No.

DEBAJO DE UN GABINETE:	RA2830SQB-1 (30”)
	RA2836SQB-1 (36”)
INDEPENDIENTE:	RA2830SQB-WM-1 (30”)
	RA2836SQB-WM-1 (36”)

INSTRUCCIONES DE INSTALACIÓN
Y MANUAL DE OPERACIÓN

ES IMPORTANTE QUE LEA ESTO PRIMERO

LEA ANTES DE LA INSTALACION

1. Revise cuidadosamente todos los contenidos del paquete;
2. Inspeccione cuidadosamente la unidad para los daños o defectos estéticos;
3. Pruebe la unidad antes de la instalación;
4. Deje que un contratista certificado / electricista realice la instalación.

SI HAY ALGUN PROBLEMA:

1. **NO INSTALE LA UNIDAD Y GUARDE EL EMPAQUE ORIGINAL.**
2. Tenga su recibo original de compra y número de serie del producto listo.
3. Llame al 1-877-BUY-KOBE (289-5623), o envíe correo electrónico a info@koberangehoods.com para informar del problema.

NO SE DEVUELVE, NO SE REEMBOLSA, NO SE ADMITEN CAMBIOS SI:

1. **EL PRODUCTO HA SIDO INSTALADO**
2. **LOS PASOS CIEGOS HANSIDO PERFORADOS**
3. **SE HA EXTRAVIADO MATERIAL Y / O PIEZAS ORIGINAL DEL PAQUETE**

[ESPAÑOL]

- LEA Y GUARDE ESTAS INSTRUCCIONES -

CONTENIDO

INSTRUCCIONES IMPORTANTES DE SEGURIDAD 1
COMPONENTES DEL PAQUETE..... 3
INSTALACIÓN 7
INSTRUCCIONES DE OPERACIÓN 13
MANTENIMIENTO 15
ESPECIFICACIONES 16
MEDIDAS Y DIAGRAMAS 18
LISTADO DE PIEZAS 21
DIAGRAMA DE CIRCUITO 25
TROUBLE SHOOTING 26
GARANTIA 27
FORMULARIO DE INFORMACION DE GARANTIA 29

- LEA CUIDADOSAMENTE TODAS LAS INSTRUCCIONES ANTES DE COMENZAR –

TODO EL CABLEADO DEBERÁ REALIZARSE POR UN PROFESIONAL Y DE ACUERDO CON LOS CÓDIGOS ELÉCTRICOS NACIONALES Y LOCALES

C US
221547

INSTRUCCIONES IMPORTANTES DE SEGURIDAD

- POR FAVOR, LEA CUIDADOSAMENTE ESTA SECCIÓN ANTES DE INSTALAR -

⚠ ADVERTENCIA: **PARA REDUCIR EL RIESGO DE INCENDIO, ELECTROCUCIÓN O LESIÓN PERSONAL, TOME EN CUENTA LO SIGUIENTE:**

1) La instalación y el cableado eléctrico deberán realizarse por profesionales calificados y de acuerdo con todos los códigos y estándares correspondientes, incluyendo los códigos y normas sobre la construcción para prevenir incendios.
2) Al cortar o perforar una pared o techo, tenga cuidado de no dañar el cableado eléctrico u otras instalaciones de servicios ocultas.
3) Los ventiladores con conductos deberán tener una ventilación hacia el exterior.
   a) Antes de darle servicio o limpiar la unidad, abra el panel de la luz y DESCONECTE EL SUMINISTRO ELÉCTRICO EN EL PANEL DE SERVICIO.
   b) Limpie frecuentemente las superficies saturadas con grasa. Para reducir el riesgo de incendio y para dispersar el aire adecuadamente, asegúrese de ventilar el aire al exterior. NO ventile el aire del escape en espacios cerrados entre paredes, áticos, espacios de acceso debajo de pisos o garajes.

NOTA - Esta garantía no es válida sin un recibo de un agente autorizado o si la unidad se ha dañado debido al maltrato, mala instalación, uso inadecuado, abuso, negligencia o cualquier otra circunstancia que se encuentre fuera del control de los agentes autorizados de KOBE RANGE HOODS. Cualquier reparación que se realice sin la supervisión de los agentes autorizados de KOBE RANGE HOODS anulará la garantía automáticamente.

- KOBE RANGE HOODS no se hará responsable por cualquier daño a la propiedad personal o inmobiliario ni por las lesiones físicas que se hayan causado ya sea directa o indirectamente por la campana de extracción.

⚠ ADVERTENCIA: **PARA REDUCIR EL RIESGO QUE OCURRAN LESIONES PERSONALES EN CASO DE UN INCENDIO CAUSADO POR LA GRASA ACUMULADA EN LAS HORNILLAS DE LA ESTUFA:**

1. Mantenga limpios todos los ventiladores, deflectores/separadores/filtros/conductos de aceite/recipientes para aceite y las superficies saturadas con grasa. No deberá permitirse que la grasa se acumule en el ventilador, deflector/separador/filtro/conducto de aceite/recipiente para aceite.
2. Siempre ENCIENDA el extractor cuando cocine.
3. Utilice las configuraciones altas en la estufa SOLAMENTE cuando sea necesario.
4. No deje la estufa sin supervisión mientras esté cocinando.
5. Siempre utilice utensilios de cocina adecuados para el tipo y cantidad de alimentos que prepara.
6. Utilice esta unidad únicamente de la manera en que fue diseñada por el fabricante.
7. Antes de darle servicio, desconecte el suministro eléctrico en el panel de servicio y cierre bajo llave el panel de servicio (de ser posible) para prevenir que la unidad se encienda accidentalmente.
8. Limpie el ventilador con frecuencia.

Qué Hacer en Caso de Un Incendio Causado por la Grasa Acumulada en las Hornillas de la Estufa

- SOFOQUE LAS LLAMAS con una tapadera, una bandeja para hornear galletas o una bandeja de metal que quede bien ajustada y luego apague la hornilla. MANTENGA TODO EL MATERIAL INFLAMABLE O COMBUSTIBLE LEJOS DE LAS LLAMAS. Si las llamas no se apagan inmediatamente, EVACUE EL ÁREA Y LLAME AL DEPARTAMENTO DE BOMBEROS o al 911.
- NUNCA LEVANTE UN SARTÉN QUE SE ESTÉ QUEMANDO – Usted Podría Quemarse.
- NO UTILICE AGUA, incluyendo paños o toallas mojadas - esto resultará en una explosión violenta de vapor.
- Utilice un extinguidor SOLO si:
  a) Cuenta con un extinguidor Clase A, B, C y sabe cómo utilizarlo.
  b) El incendio es pequeño y se ha contenido en el área en donde comenzó.
  c) Ha llamado al departamento de bomberos.
  d) Puede combatir el incendio con su espalda dirigida hacia una salida.

Qué Hacer si Siente Olor a Gas

- Apague cualquier llama abierta.
- No intente encender las luces o cualquier otro tipo de aparato.
- Abra todas las puertas y ventanas para dispersar el gas. Si aún así siente olor a gas, llame a la Compañía de Gas y al Departamento de Bomberos inmediatamente.

⚠ PRECAUCIÓN

1) Solamente para ventilación general. No utilizar para eliminar materiales y vapores peligrosos o explosivos.
2) Para reducir el peligro de incendio, utilice solamente una red de conductos metálicos. Necesita aire suficiente para la combustión y eliminación de gases por medio del conducto de ventilación (chimenea) para prevenir la explosión de flujo de aire en retroceso.
3) Siga las directrices y estándares de seguridad del fabricante del equipo de calefacción, tales como aquellos publicados por la Asociación de Protección contra Incendios (National Fire Protection Association – NFPA) y la Sociedad Americana de Ingenieros en Calefacción, Refrigeración y Aire Acondicionado (American Society for Heating, Refrigeration and Air Conditioning Engineers – ASHRAE) y las autoridades normativas.
4) Activar cualquier interruptor podría causar una explosión o ignición.
5) Debido al tamaño y peso de esta campana de extracción, se recomienda que la instalación sea realizada por dos personas.

⚠ ADVERTENCIA

RIESGO DE ELECTROCUCIÓN – Puede resultar en lesiones serias o la muerte. Desconecte el aparato del suministro eléctrico antes de darle servicio. Si estuviera equipado con éste, el foco fluorescente debido a que contiene pequeñas cantidades de mercurio, deberá reciclarse o desecharse según los Códigos Locales, Estatales y Federales.

COMPONENTES DEL PAQUETE

(Debe conservar todo el material para devoluciones o reembolsos)

For Under Cabinet Application
RA3830SQB-1 (30”)
RA3836SQB-1 (36”)

Caja de la Campana de Extracción

{A} Campana de Extracción KOBE
{B} Tarjeta de Registro de Garantía
{C} Guia de referencia rápida
{D} Filtro Deflector x 2 (30” hood)
x 3 (36”hood)
{E} Collar de plástico de 6"
{F} Gire – on Wire x 3
{G} Paquete de Tornillos

{A}

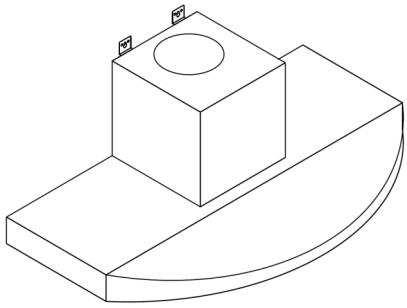

{B}

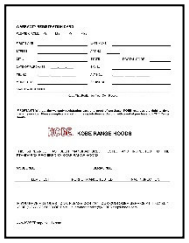

{C}

{D}

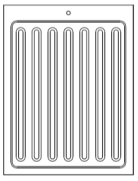

Knob is attached to baffle filter

{E}

* Pre-installed

{F}

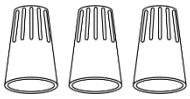

{G}

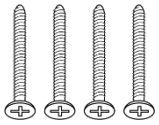

M4 x 1-1/2” (4)

♦ PARA MÁS INFORMACIÓN, POR FAVOR VISITE NUESTRA PÁGINA WEB www.koberangehoods.com O CONTACTE A KOBE RANGE HOODS A (626) 775-8880.

(Debe conservar todo el material para devoluciones o reembolsos)

For Wall Mount Application
RA3830SQB-WM-1 (30”)
RA3836SQB-WM-1 (36”)

Caja de la Campana de Extracción

{A} Campana de Extracción KOBE
{B} Tarjeta de Registro de Garantía
{C} Guia de referencia rápida
{D} Filtro Deflector x 2 (30” hood)
x 3 (36 hood)
{E} Collar de plástico de 6"
{F} Soporte de Montaje de la Cubierta de Conductos – 1
{G} Cubierta de Conductos KOBE – 1
{H} Paquete de Tornillos – 1
{I} Gire – on Wire x 3
{J} Paquete de Tornillos

{A}

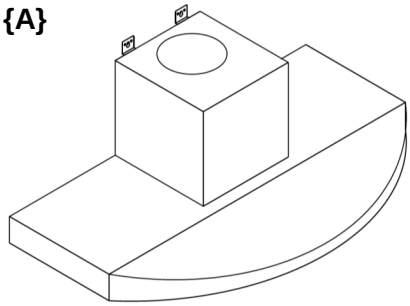

{B}

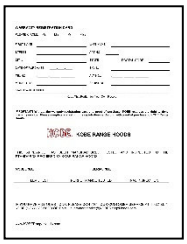

{C}

{D}

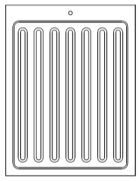

Knob is attached to baffle filter

{E}

*Pre-installed

{F}

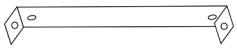

{G}

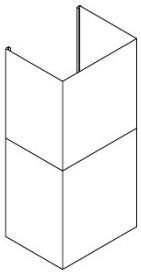

{H}

3/16 ”x 3/8” (8PCS)

{G}

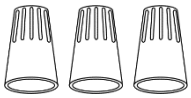

{H}

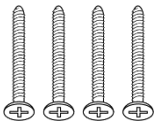

M4 x 1-1/2” (4)

♦ PARA MÁS INFORMACIÓN, POR FAVOR VISITE NUESTRA PÁGINA WEB www.koberangehoods.com O CONTACTE A KOBE RANGE HOODS A (626) 775-8880.

(Debe conservar todo el material para devoluciones o reembolsos)

For Under Cabinet Application
RA2830SQB-1 (30”)
RA2836SQB-1 (36”)

Caja de la Campana de Extracción

{A} Campana de Extracción KOBE
{B} Tarjeta de Registro de Garantía
{C} Guia de referencia rápida
{D} Filtro Deflector x 2 (30” hood)
x 3 (36”hood)
{E} Collar de plástico de 6"
{F} Gire – on Wire x 3
{G} Paquete de Tornillos

{A}

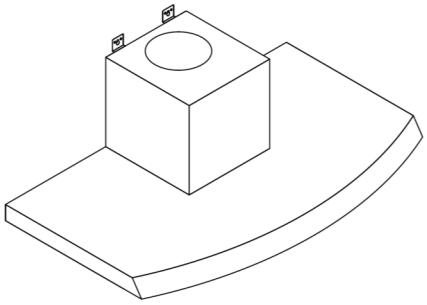

{B}

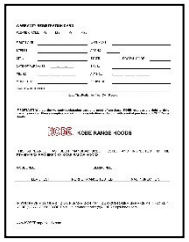

{C}

{D}

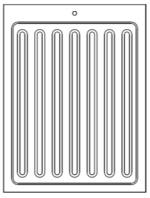

Knob is attached to baffle filter

{E}

* Pre-installed

{F}

{G}

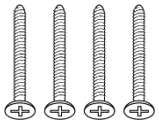

M4 x 1-1/2” (4)

♦ PARA MÁS INFORMACIÓN, POR FAVOR VISITE NUESTRA PÁGINA WEB www.koberangehoods.com O CONTACTE A KOBE RANGE HOODS A (626) 775-8880.

(Debe conservar todo el material para devoluciones o reembolsos)

For Wall Mounted Application
RA2830SQB-WM-1 (30”)
RA2836SQB-WM-1 (36”)

Caja de la Campana de Extracción

{A} Campana de Extracción KOBE
{B} Tarjeta de Registro de Garantía
{C} Guia de referencia rápida
{D} Filtro Deflector x 2 (30” hood)
x 3 (36 hood)
{E} Collar de plástico de 6"
{F} Soporte de Montaje de la Cubierta de Conductos – 1
{G} Cubierta de Conductos KOBE – 1
{H} Paquete de Tornillos – 1
{I} Gire – on Wire x 3
{J} Paquete de Tornillos

{A}

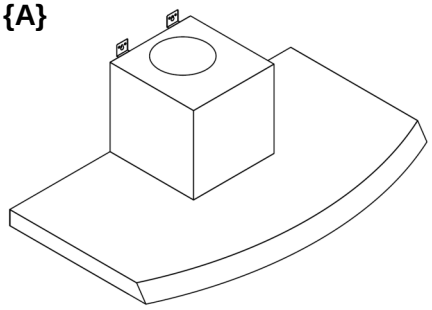

{B}

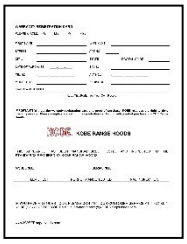

{C}

{D}

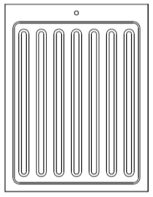

Knob is attached to baffle filter

{E}

*Pre-installed

{F}

{G}

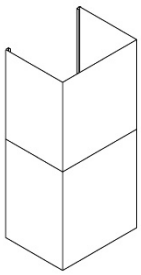

{H}

3/16 ”x 3/8” (8PCS)

{I}

{J}

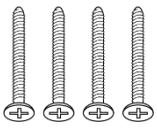

M4 x 1-1/2” (4)

♦ PARA MÁS INFORMACIÓN, POR FAVOR VISITE NUESTRA PÁGINA WEB www.koberangehoods.com O CONTACTE A KOBE RANGE HOODS A (626) 775-8880.

INSTALACIÓN

POR FAVOR, LEA LAS INSTRUCCIONES COMPLETAMENTE ANTES DE CONTINUAR

Cálculo antes de la Instalación

Para realizar el cálculo para la instalación, por favor consulte la TABLA 1. (Todos los cálculos están hechos en pulgadas).

- PARA INSTALACIÓN DEBAJO DE UN GABINETE -

TABLA 1

A = Altura del Piso al Techo
B = Altura del Piso a la Superficie del Mostrador (Estándar: 36”)
C = Altura Preferida de la Superficie del Mostrador a Parte Inferior de la Campana (Se recomienda de 26" a 30")
D = Altura de la Campana
E = Altura del Gabinete

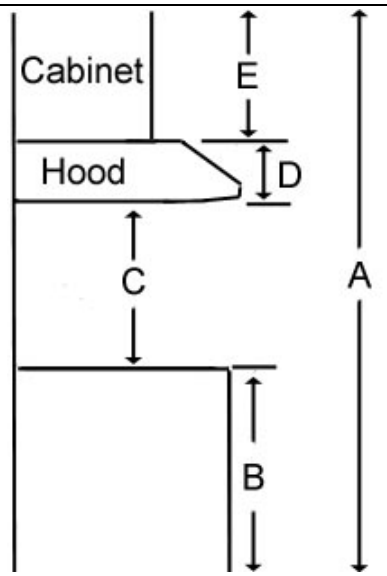

- PARA INSTALACIÓN INDEPENDIENTE (CON CUBIERTA DE CONDUCTOS OPCIONAL)-

TABLA 2

A = Altura del Piso al Techo
B = Altura del Piso a la Superficie del Mostrador (Estándar: 36”)
C = Altura Preferida de la Superficie del Mostrador a Parte Inferior de la Campana (Se recomienda de 26" a 30")
D = Altura de la Campana
E = Altura de la Cubierta de Conductos [F-D]
F = Altura de la Instalación de la Campana [A – (B+C)]

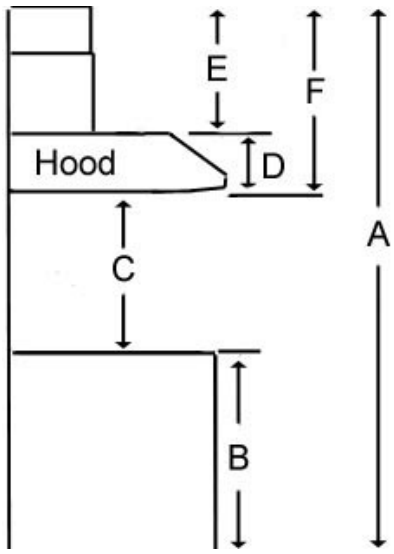

⚠ ADVERTENCIA DE SEGURIDAD

LA CAMPANA PODRÍA TENER EXTREMOS SUMAMENTE FILOSOS; FAVOR DE UTILIZAR GUANTES PROTECTORES SI VA A RETIRAR CUALQUIER PIEZA PARA INSTALAR, LIMPIAR O DARLE SERVICIO.

NOTA: TENGA MUCHO CUIDADO AL UTILIZAR UN DESTORNILLADOR ELÉCTRICO; PODRÍA CAUSAR DAÑOS A LA CAMPANA.

Índice de la Instalación

INSTALACIÓN DEBAJO DE UN GABINETE	9
INSTALACIÓN INDEPENDIENTE	11

INSTALACIÓN DEBAJO DE UN GABINETE

Modelo No.: RA3830SQB-1 / RA3836SQB-1 / RA2830SQB-1 / RA2836SQB-1

Preparación antes de la Instalación

NOTA: PARA EVITAR CAUSAR DAÑOS A SU CAMPANA, EVITE QUE DESECHOS PENETREN EN LA RENDIJA DE VENTILACIÓN.

- Decida la ubicación para colocar el conducto de ventilación de la campana hacia el exterior. Consulte la Figura 1.
- Un ducto de escape recto y corto permitirá que la campana trabaje con más eficiencia.
- Intente evitar tantas conexiones, codos y ductos largos como sea posible. Esto podría reducir el rendimiento de la campana.
- Antes de instalar, conecte temporalmente la campana para verificar que funcione adecuadamente.
- Retire la película protectora de la campana (si hay alguna).
- Utilice cinta de aislar (duct tape) para sellar las uniones entre las secciones de los conductos.
- Para instalar debajo del gabinete con la parte inferior empotrada, coloque tiras para rellenar madera de 4 pulgadas de ancho (no incluidas) de cada lado. Consulte la Figura 2.
- Utilizando las referencias de la página 18-19 para mida y cree una abertura de acceso para los cables eléctricos y el escape debajo del gabinete.

Instalación de la Campana

⚠PRECAUCIÓN: Si es necesario mover la estufa para poder instalar la campana, desconecte el suministro eléctrico de la estufa eléctrica desde la caja eléctrica principal. CIERRE EL GAS ANTES DE MOVER UNA ESTUFA DE GAS. Y use una cubierta protectora para proteger los daños de la estufa y / o el mostrador.

1. Usando las referencias de la Tabla 1 y las medidas en la página 18-19 marque el punto de nivelación para el soporte de la campana de montaje en el interior de la cabina.
2. Asegure los dos tornillos de la campana de montaje (incluidos) en el interior de la cabina dejando una distancia de 1/8 " desde la cabina como se muestra en la Figura 3.
3. Afloje los soportes de la campana de montaje en la parte trasera de la campana, ajuste los soportes y apriete los tornillos como se muestra en la Figura 4.
4. Vea la Figura 5. Alinea el soporte de la campana de montaje a los tornillos de montaje dentro de la cabina y cuelgue la campana en en su lugar. Asegure y apriete bien los tornillos de montaje.

⚠ PRECAUCIÓN: ASEGÚRESE QUE LA CAMPANA ESTE BIEN SUJETA ANTES DE SOLTARLA.

Figura 1

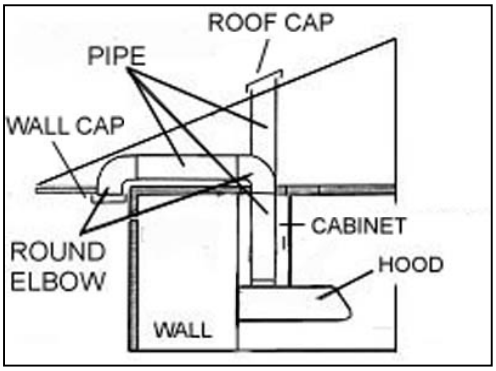

Figura 2

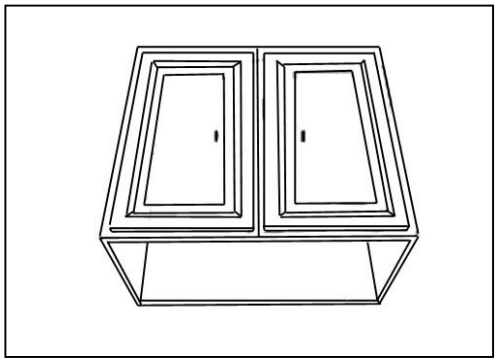

Figura 3

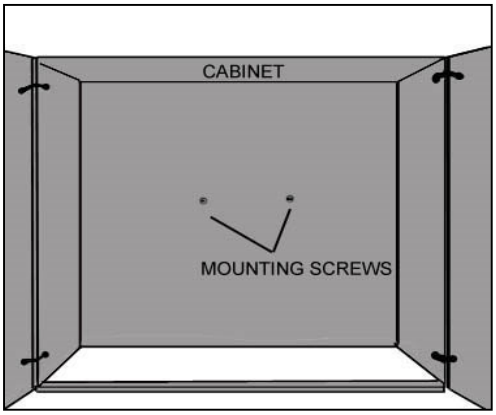

Figura 4

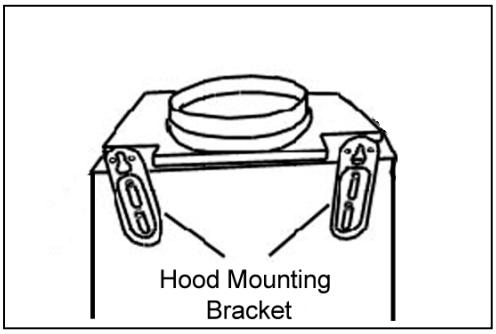

Instalación de Red de Conductos

5. Use el tubo de acero para conectarse al cuello de plástico redondo 6" {E} sobre la campana a la red de conductos de la parte superior. Use cinta adhesiva para conductos para asegurar que se las conexiones se queden seguras sin escape de aire. Vea la Figura 6.

Cableado Hacia la Fuente de Alimentación

⚠ **RIESGO DE DESCARGA ELÉCTRICA. ESTA CAMPANA EXTRACTORA SE DEBE CONECTAR CORRECTAMENTE A LA TIERRA. ASEGÚRESE QUE ESTO SEA REALIZADO POR UN ELECTRICISTA CALIFICADO DE ACUERDO CON TODOS LOS CÓDIGOS ELÉCTRICOS NACIONALES Y LOCALES. ANTES DE CONECTAR LOS CABLES, APAGUE EL INTERRUPTOR DEL PANEL DE CONTROL Y BLOQUEA EL PANEL DE SERVICIO PARA EVITAR QUE SE ENCIENDA ACCIDENTALMENTE.**

- Conecte tres cables (negro, blanco y verde) con los cables de la casa y tape con conectores de cables.
- Si necesitara ocultar las conexiones del cableado eléctrico, empuje los cables hacia dentro de la caja del cableado.

Accesorios

6. Coloque los filtros deflectores debajo de la campana. Consulte la Figura 7.

Ensamblado Final

7. Encienda la unidad en el panel de control. Verifique el funcionamiento de la lámpara y el ventilador.
8. Asegúrese de dejar este manual con el propietario de la vivienda.

Figura 5

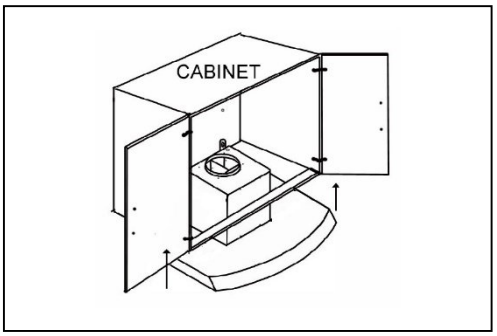

Figura 6

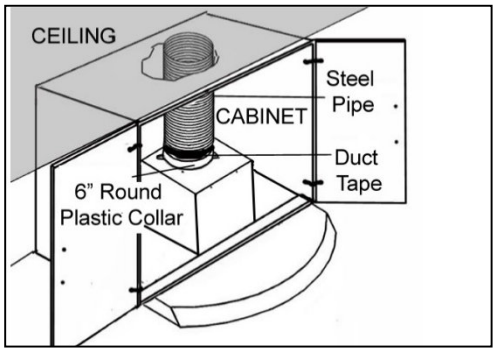

Figura 7

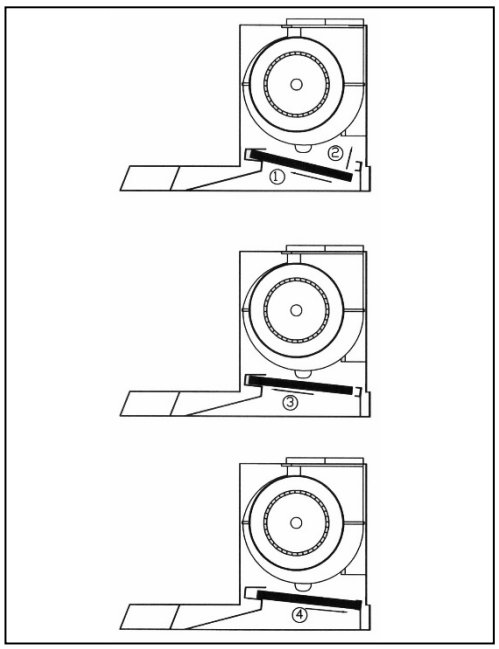

INSTALACIÓN INDEPENDIENTE

Modelo No.: RA3830SQB-WM-1 / RA3836SQB-WM-1 / RA2830SQB-WM-1 / RA2836SQB-WM-1

Preparación antes de la Instalación

NOTA: PARA EVITAR CAUSAR DAÑOS A SU CAMPANA, EVITE QUE DESECHOS PENETREN EN LA RENDIJA DE VENTILACIÓN.

- Decida la ubicación para colocar el conducto de ventilación de la campana hacia el exterior. Consulte la Figura 8.
- Un ducto de escape recto y corto permitirá que la campana trabaje con más eficiencia.
- Intente evitar tantas conexiones, codos y ductos largos como sea posible. Esto podría reducir el rendimiento de la campana.
- Antes de instalar, conecte temporalmente la campana para verificar que funcione adecuadamente.
- Retire la película protectora de la campana (si hay alguna).
- Utilice cinta de aislar (duct tape) para sellar las uniones entre las secciones de los conductos.
- Utilizando las referencias indicadas en la Tabla 2 y las medidas de la página 18-20, decida el nivel para la madera. (Figura 9)

Instalación de la Campana

⚠ **PRECAUCIÓN: Si es necesario mover la estufa para poder instalar la campana, desconecte el suministro eléctrico de la estufa eléctrica desde la caja eléctrica principal. CIERRE EL GAS ANTES DE MOVER UNA ESTUFA DE GAS. Y use una cubierta protectora para proteger los daños de la estufa y / o el mostrador.**

1. Usando las referencias de la Tabla 2 y las medidas en la página 18-20, marque el punto de nivelación de la campana. Posicione los tornillos de montaje (incluidos) en la pared, dejando una distancia de 1/8 " desde la pared, como se muestra en la Figura 10.
2. Afloje los soportes de la campana de montaje en la parte trasera de la campana, ajuste los soportes y apriete los tornillos como se muestra en la Figura 11.
3. Alinea los soportes de la campana de montaje a los dos tornillos de la pared y cuelgue la campana en su lugar. Apriete los tornillos para fijar la campana a la pared.

⚠ **PRECAUCIÓN: ASEGÚRESE QUE LA CAMPANA ESTE BIEN SUJETA ANTES DE SOLTARLA.**

Figura 8

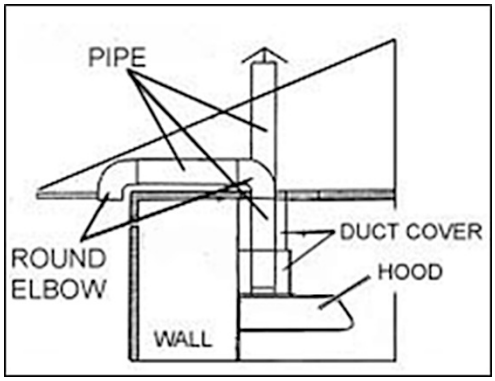

Figura 9

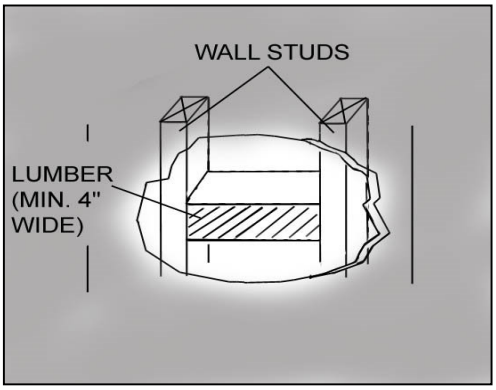

Figura 10

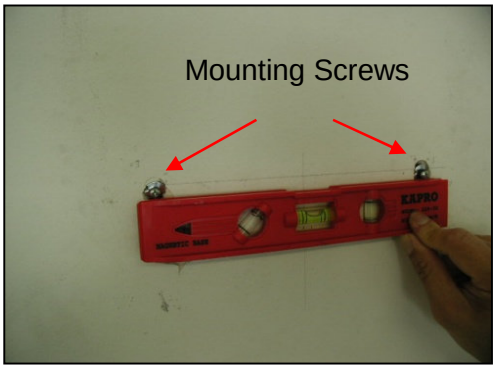

Figura 11

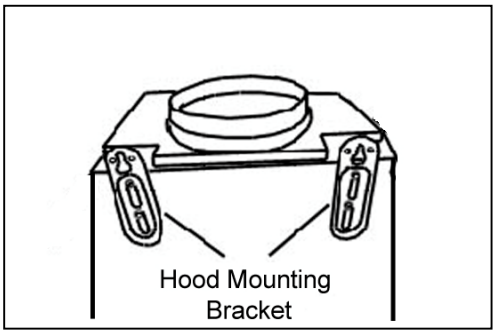

Cableado Hacia la Fuente de Alimentación

⚠ RIESGO DE DESCARGA ELÉCTRICA. ESTA CAMPANA EXTRACTORA SE DEBE CONECTAR CORRECTAMENTE A LA TIERRA. ASEGÚRESE QUE ESTO SEA REALIZADO POR UN ELECTRICISTA CALIFICADO DE ACUERDO CON TODOS LOS CÓDIGOS ELÉCTRICOS NACIONALES Y LOCALES. ANTES DE CONECTAR LOS CABLES, APAGUE EL INTERRUPTOR DEL PANEL DE CONTROL Y BLOQUEA EL PANEL DE SERVICIO PARA EVITAR QUE SE ENCIENDA ACCIDENTALMENTE.

- Conecte tres cables (negro, blanco y verde) con los cables de la casa y tape con conectores de cables.
- Si necesitara ocultar las conexiones del cableado eléctrico, empuje los cables hacia dentro de la caja del cableado.

Instalación de Red de Conductos

4. Use el tubo de acero para conectarse al cuello de plástico redondo 6" {E} sobre la campana a la red de conductos de la parte superior. Use cinta adhesiva para conductos para asegurar que se las conexiones se queden seguras sin escape de aire.

Instalación de la Cubierta de Conductos

5. Marque la posición del Soporte de la Cubierta de Conducto de Montaje {F}. Utilice la referencia **E** de la Tabla 2 y las mediciones de la página 18-20. Adjunte y fije el Soporte de la Cubierta de Conducto de Montaje {F} con dos tornillos (incluidos). Vea la Figura 12. NOTA: la cubierta interna del conducto cubrirá el Soporte de la Cubierta de Conducto de Montaje.
6. Retire el deflector de filtros. Coloque todo el conducto cubriendo completamente la cubierta del conducto sobre la campana y asegure con seis (3/16” x 3/8”) tornillos {H} desde el interior de la campana hacia la cubierta exterior del conducto.
7. Asegure la cubierta exterior del conducto con dos (3/16" 3/8 "x") tornillos {H} al Soporte de la Cubierta de Conducto de Montaje {F}. Como en la Figura 13.

Accesorios

8. Coloque los filtros deflectores debajo de la campana. Consulte la Figura 14.

Ensamblado Final

9. Encienda la unidad en el panel de control. Verifique el funcionamiento de la lámpara y el ventilador.
10. Asegúrese de dejar este manual con el propietario de la vivienda.

Figura 12

Figura 13

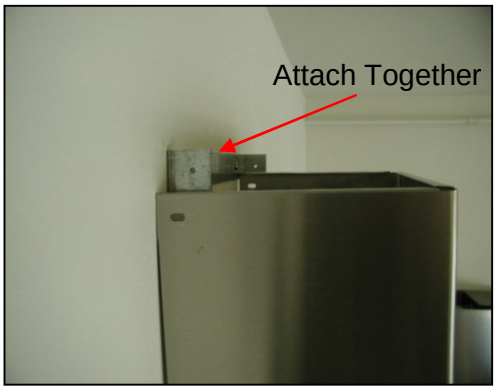

Figura 14

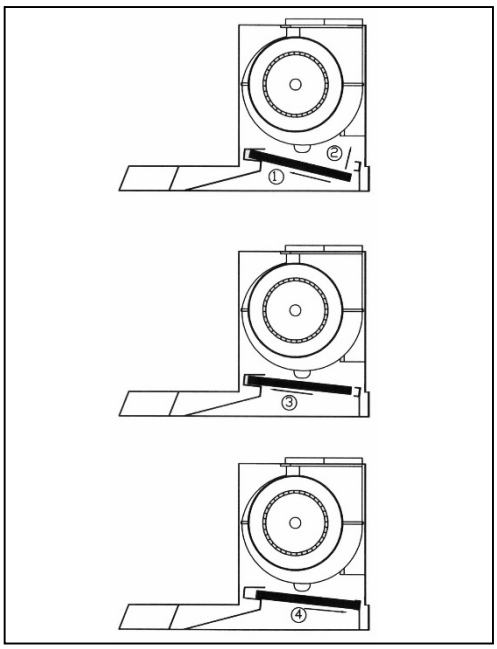

INSTRUCCIONES DE OPERACIÓN

Para RA38 SQB-1 Serie:
Modelo No.: RA3830SQB-1 (30”)
RA3836SQB-1 (36”)
RA3830SQB-WM-1 (30”)
RA3836SQB-WM-1 (36”)

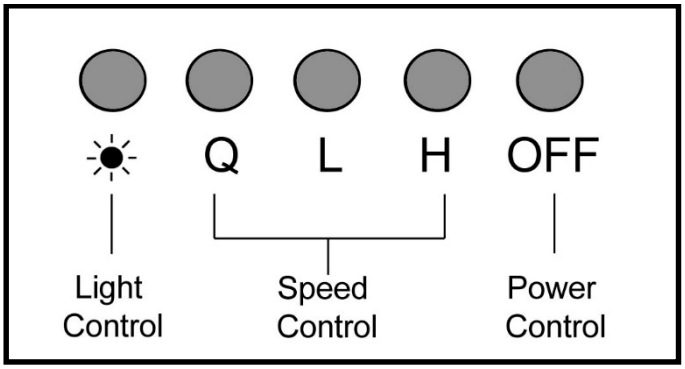

Nota: Para obtener los mejores resultados, encienda el ventilador antes de cualquier preparación o cocina y mantenga los ventiladores encendidos mientras usted cocine. Ajuste la velocidad según sea necesario.

Para operar con la función del ventilador

- Pulse el botón para elegir la opción de la velocidad
  - Q = Velocidad QuietMode™ (Modo quieto)
  - L = Baja velocidad
  - H = Alta velocidad
- Pulse “OFF” para apagar el ventilador.

Para operar con la función de la luz

- Pulse el Control de la Luz para encender y apagar la luz.

Para RA28SQB-1 Serie:
Modelo No.: RA2830SQB-1 (30”)
RA2836SQB-1 (36”)
RA2830SQB-WM-1 (30”)
RA2836SQB-WM-1 (36”)

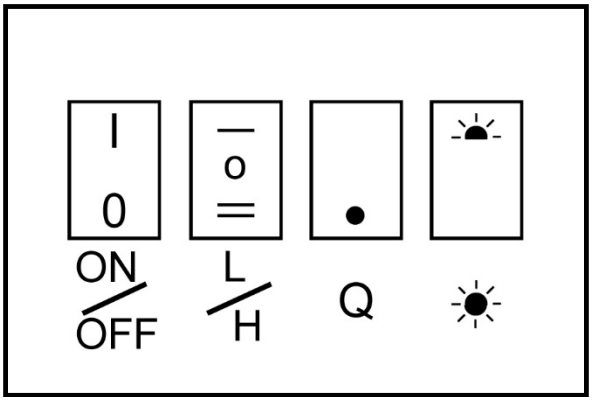

Nota: Para obtener los mejores resultados, encienda el ventilador antes de cualquier preparación o cocina y mantenga los ventiladores encendidos mientras usted cocine. Ajuste la velocidad según sea necesario.

Para operar con la función del ventilador

- Pulse el control de On/Off Control para prender.
- Una vez que el On/Off Control sea prendido, la selección previa del ventilador se encenderá. Pulse el control de velocidad (Bajo, Alto o QuietMode™) para seleccionar la velocidad deseada.
- QuietMode™ (modo quieto) sustituye por todo cualquier otro control. Apague QuietMode™ para usar la velocidad Baja y Alta.
- Pulse el Control de On/Off para apagar el ventilador.

Para operar con la función de la luz

- Pulse el Control de la Luz para encender y apagar la luz.

Nota: El interruptor del Encendido y Apagado es el dispositivo principal del prendido y apagado.

MANTENIMIENTO

Para un funcionamiento óptimo, limpie la campana de extracción y todos los deflectores/separadores/filtros/conductos de aceite/recipientes para aceite con regularidad.

Limpieza de la Superficie de la Campana

PRECAUCIÓN: NUNCA UTILICE LIMPIADORES, ALMOHADILLAS O PAÑOS ABRASIVOS. NO UTILICE TOALLAS DE PAPEL SOBRE EL ACERO INOXIDABLE.

***El cuidado regular ayudará a preservar la apariencia de la campana.

1. Utilice solamente jabón o soluciones detergentes suaves. Seque las superficies utilizando un paño suave.
2. Si la campana se ve manchada (campana de acero inoxidable), utilice un limpiador para acero inoxidable para limpiar la superficie de la campana. Evite que la solución de limpieza caiga sobre o en el panel de control. Siga las instrucciones del limpiador de acero inoxidable. **Precaución:** No lo deje por mucho tiempo pues podría dañar el acabado de la campana. Utilice una toalla suave para limpiar la solución de limpieza y frote cuidadosamente cualquier área difícil de limpiar. Utilice una toalla suave y seca para secar la campana.
3. NO permita que depósitos se acumulen o permanezcan sobre la campana.
4. NO utilice lana de acero o cepillos de acero ordinarios. Pequeños pedazos de acero podrían adherirse a la superficie y causar óxido.
5. NO permita que soluciones de sal, desinfectantes, blanqueadores o compuestos de limpieza permanezcan en contacto con el acero inoxidable por periodos de tiempo prolongados. Muchos de estos compuestos contienen químicos, que podrían ser perjudiciales. Enjuague con agua después del contacto y seque con un paño limpio libre de pelusas.

Para limpiar el Filtro Deflector/Conductos de Aceite

PRECAUCIÓN: DRENE EL ACEITE DEL FILTRO DEFLECTOR Y CONDUCTO PARA ACEITE ANTES QUE ESTE SE DERRAME.

1. Remueva todos los filtros deflectores y el conducto para aceite.
2. Utilice una esponja y lávelos con agua tibia jabonosa. Séquelos completamente antes de volverlos a colocar en su lugar.
   PRECAUCIÓN: BORDES FILOSO
   (Nota: Los Filtros Deflectores pueden lavarse en el tramo superior del lavaplatos automático.)

ESPECIFICACIONES

MODELO / TAMANO	For Under Cabinet Application	For Wall Mount Application
	RA3830SQB-1 (30”)	RA3830SQB-WM-1 (30”)
	RA3836SQB-1 (36”)	RA3836SQB-WM-1 (36”)
	RA2830SQB-1 (30”)	RA2830SQB-WM-1 (30”)
	RA2836SQB-1 (36”)	RA2836SQB-WM-1 (36”)
COLOR	Acero Inoxidable de Clasificación Comercial	
CONSUMO / AMPERIOS	180W / 1.5A (30”) 300W / 2.5A (36”)	
NUMERO DE MOTORES	1	
DISENO	Acabado Satinado	
TIPO DE VENTILADOR	Jaula de Ardilla Horizontal Individual	
EXTRACTOR	Superior – Redondo de 6"	
CONTROLES	**For RA38 SQB-1 Series** Botón de Empuje Mecánico	
	For RA28 SQB-1 Series Interruptor Basculante	
FOCOS DE LED	3-Watt LED light x 2	
DIMENSIONES DE LA CAMPANA (ANCHO X PROFUNDIDAD X ALTO)	**RA3830SQB-1 and RA3830SQB-WM-1**	29-3/4” x 20-1/2” x 12-5/8”
	RA3836SQB-1 and RA3836SQB-WM-1	35-3/4” x 20-1/2” x 12-5/8”
	RA2830SQB-1 and RA2830SQB-WM-1	29-3/4” x 19-5/8” x 11-5/8”
	RA2836SQB-1 and RA2836SQB-WM-1	35-3/4” x 19-5/8” x 11-5/8”
ACCESORIOS OPCIONALES (ANCHO X PROFUNDIDAD X ALTO)	**1) Cubierta de Conductos Ajustable de Dos Piezas** (RA028DC-1) 11-13/16” x 11-1/4” x (20-1/16” ~ 35-13/16”) **2) Panel Posterior de Acero Inoxidable de 30**” (SSP30) 30" x 1/10" x 32" **3) Panel Posterior de Acero Inoxidable de 36”** (SSP36) 36" x 1/10" x 32"	

PESO (lbs)

	Net	Gross
RA3830SQB-1 (30”)	32	39
RA3836SQB-1 (36”)	35	45
RA2830SQB-1 (30”)	33	40
RA2836SQB-1 (36”)	36	44
RA3830SQB-WM-1 (30”)	42	49
RA3836SQB-WM-1 (36”)	42	55
RA2830SQB-WM-1 (30”)	43	50
RA2836SQB-WM-1 (36”)	46	53

For 30” Hood
RA3830SQB-1 / RA3830SQB-WM-1
RA2830SQB-1 / RA2830SQB-WM-1

VELOCIDAD	QuietMode™	Baja	Alta
Capacidad de Aire (cfm)	280	450	680
Sonio*	1.0	2.2	5.0

For 36” Hood
RA3836SQB-1 / RA3836SQB-WM-1
RA2836SQB-1 / RA2836SQB-WM-1

VELOCIDAD	QuietMode™	Low	High
Capacidad de Aire (cfm)	300	440	750
Sonio*	1.0	2.0	5.6

*Un sonio es equivalente al sonido de un refrigerador de 40 decibeles.
**La información sobre las especificaciones está sujeta a cambio sin previo aviso.

MEDIDAS Y DIAGRAMAS

*** Todas las medidas en ( ) están en milímetros.

*** Todas las medidas en pulgadas han sido convertidas de milímetros. Las medidas en pulgadas son medidas aproximadas.

- PARA INSTALACIÓN DEBAJO DE UN GABINETE -

MODELO NO.: RA3830SQB-1 (30”)
RA3836SQB-1 (36”)

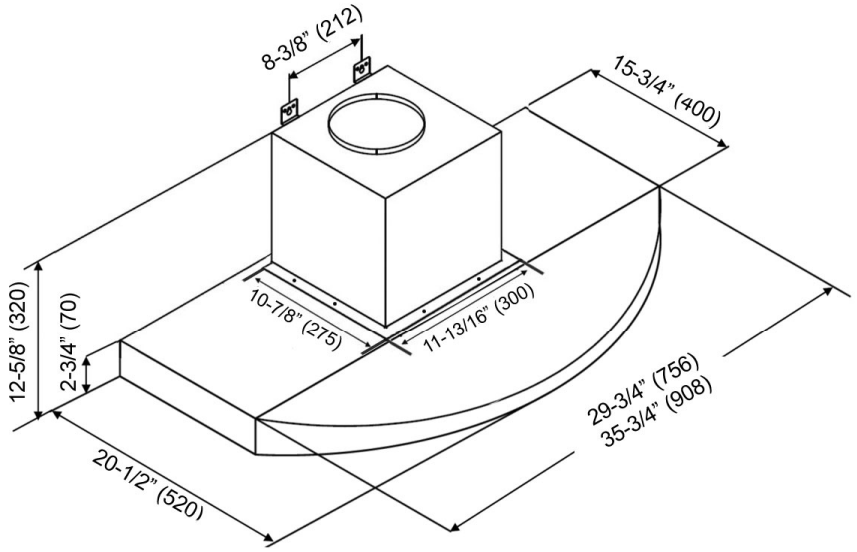

- PARA INSTALACIÓN INDEPENDIENTE (CON CUBIERTA DE CONDUCTOS OPCIONAL)-

MODELO NO.: RA3830SQB-WM-1 (30”)
RA3836SQB-WM-1 (36”)

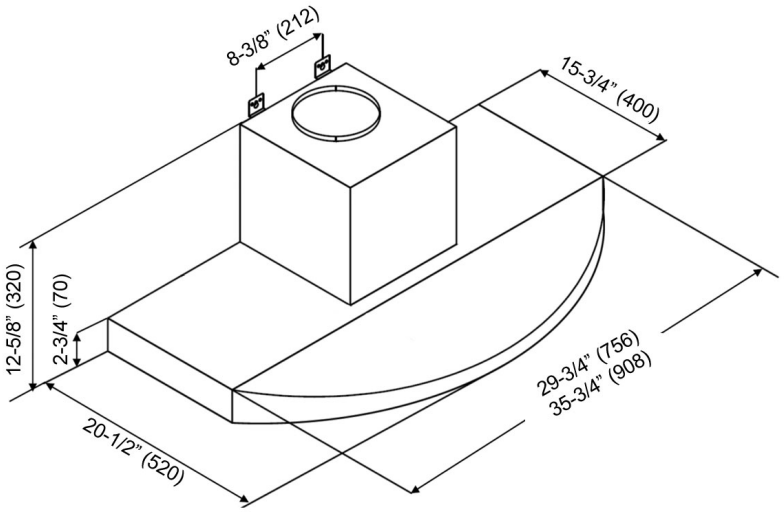

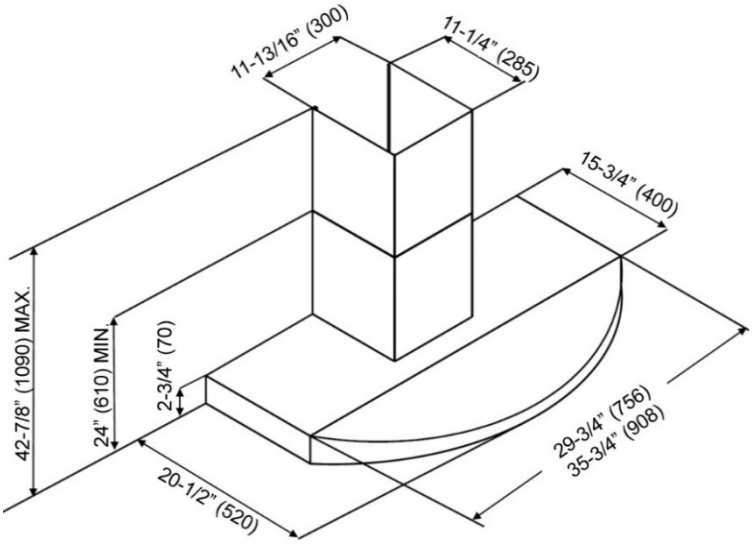

- PARA INSTALACIÓN DEBAJO DE UN GABINETE -

MODELO NO.: RA2830SQB-1 (30”)
RA2836SQB-1 (36”)

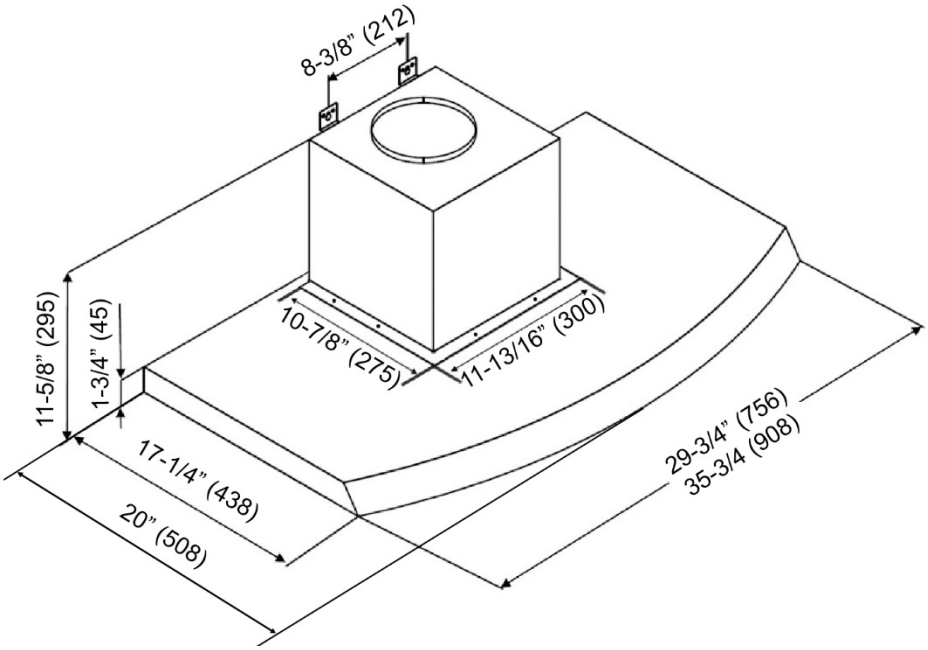

- PARA INSTALACIÓN INDEPENDIENTE (CON CUBIERTA DE CONDUCTOS OPCIONAL)-

MODELO NO.: RA2830SQB-WM-1 (30”)
RA2836SQB-WM-1 (36”)

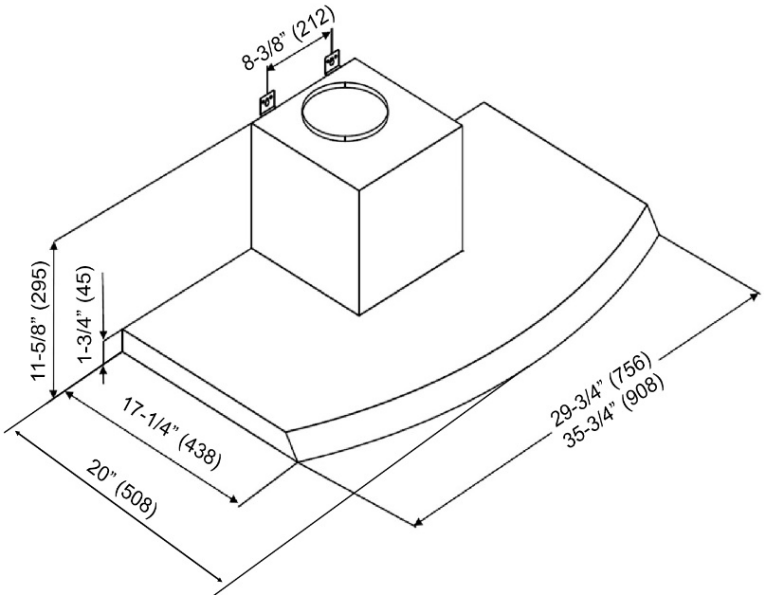

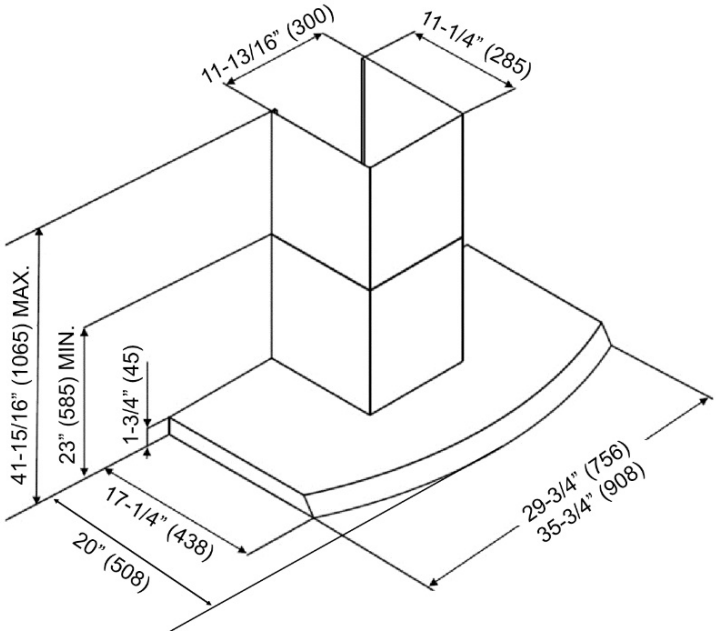

***Soporte de Montaje de la Campana

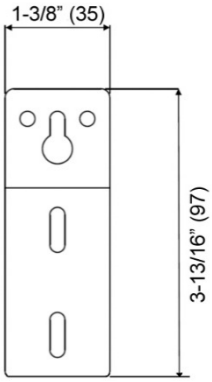

***Soporte de Montaje de la Cubierta de Conductos

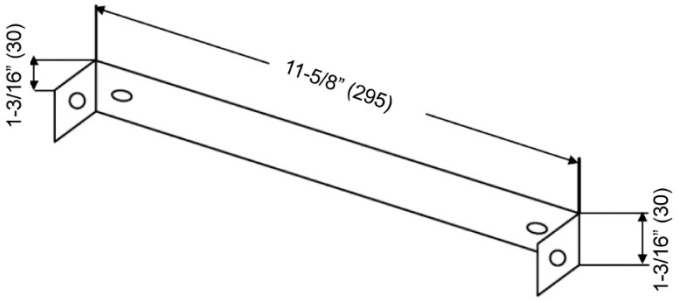

LISTADO DE PIEZAS

MODELO NO.: RA3830SQB-1 (30”)
(DEBAJO DE UN GABINETE) RA3836SQB-1 (36”)

NO.	DESCRIPTION	MODELO /TAMAÑO .	PIEZA NO.
1	Collar de plástico de 6"		**L1-0505-0003**
2	Condensador x 1	RA3830SQB-1	**L1-0401-0120-04**
	Condensador x 1	RA3836SQB-1	**L1-0401-0120-24**
3	LED Light Driver		**L1-0402-D001**
4	Caja del Condensador		**L1-0524-0003**
5	LED Light (3W) x 2		**L1-0403-0301**
6	Soporte del panel de control		**L1-0207-3830**
7	Interruptor de control		**L1-0405-0301**
8	Soporte del Motor		**L1-0105-3830**
9	Cámara de Aire y Motor	RA3830SQB--1	**L1-0302-0120-101RO**
	Cámara de Aire y Motor	RA3836SQB--1	**L1-0302-0120-802RO**
10	Filtro Deflector		**L1-0214-0122**

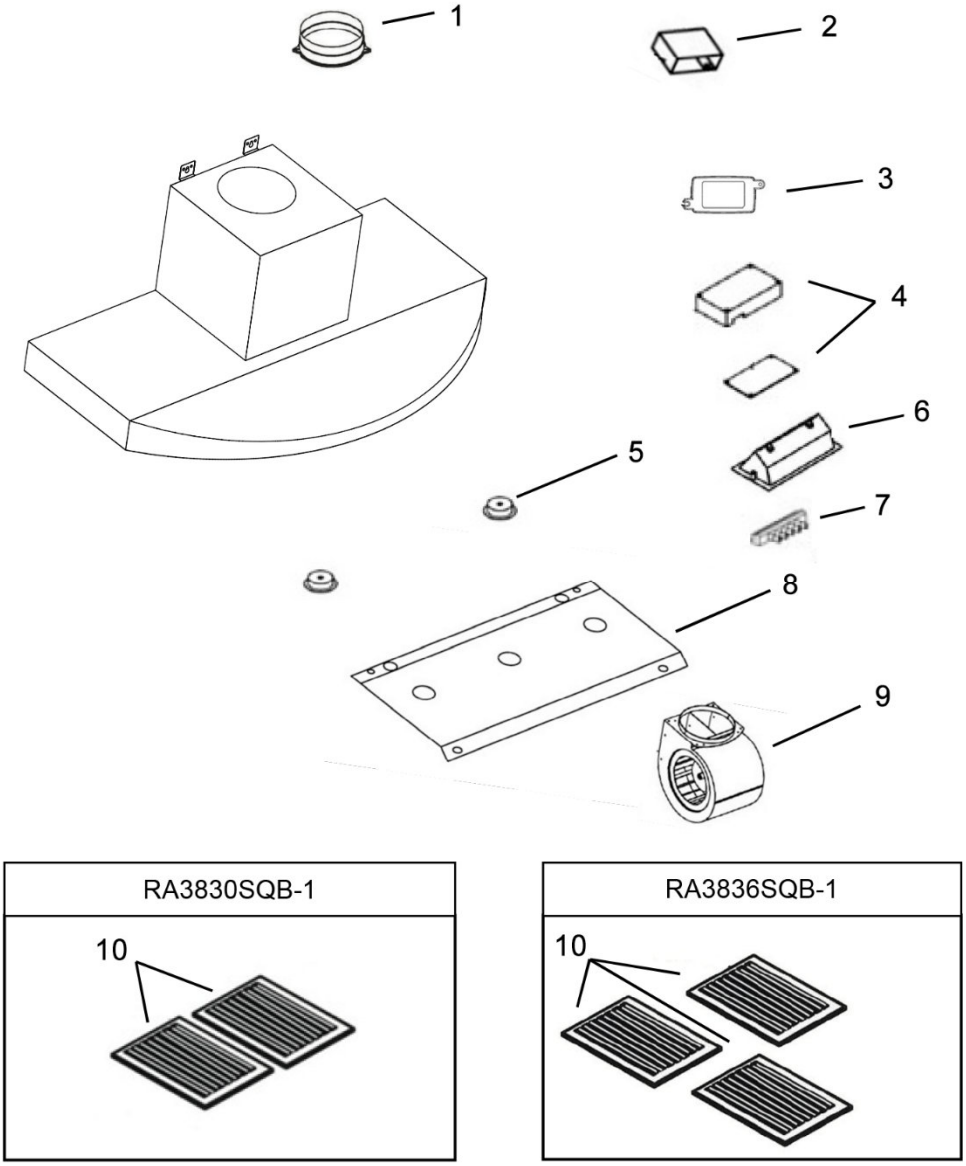

MODELO NO.: RA3830SQB-WM-1 (30”)
(INDEPENDIENTE) RA3836SQB-WM-1 (36”)

NO.	DESCRIPTION	MODELO /TAMAÑO .	PIEZA NO.
1	Soportes para el conducto de la cubierta		**L1-0203-0390**
2	Cubierta de Conductos	RA028DC-1	**12-02800-61**
3	Collar de plástico de 6"		**L1-0505-0003**
4	Condensador x 1	RA3830SQB-WM-1	**L1-0401-0120-04**
	Condensador x 1	RA3836SQB-WM-1	**L1-0401-0120-24**
5	LED Light Driver		**L1-0402-D001**
6	Caja del Condensador		**L1-0524-0003**
7	LED Light (3W) x 2		**L1-0403-0301**
8	Soporte del panel de control		**L1-0207-3830**
9	Interruptor de control		**L1-0405-0301**
10	Soporte del Motor		**L1-0105-3830**
11	Cámara de Aire y Motor	RA3830SQB-WM-1	**L1-0302-0120-101RO**
	Cámara de Aire y Motor	RA3836SQB-WM-1	**L1-0302-0120-802RO**
12	Filtro Deflector		**L1-0214-0122**

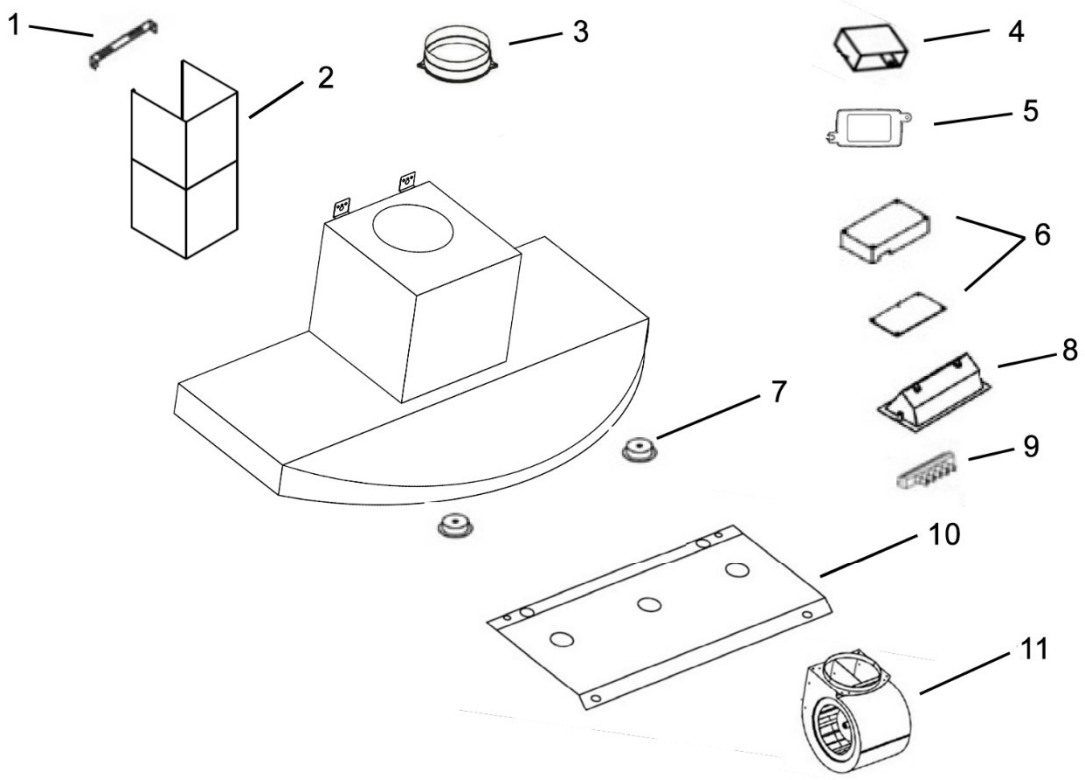

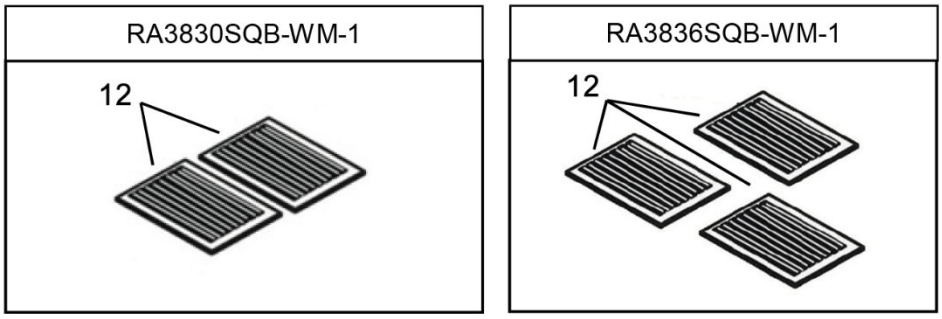

MODELO NO.: RA2830SQB-1 (30”)
(DEBAJO DE UN GABINETE) RA2836SQB-1 (36”)

NO.	DESCRIPTION	MODELO /TAMAÑO .	PIEZA NO.
1	Collar de plástico de 6"		**L1-0505-0003**
2	Condensador x 1	RA2830SQB-1	**L1-0401-0120-04**
	Condensador x 1	RA2836SQB-1	**L1-0401-0120-24**
3	LED Light Driver		**L1-0402-D001**
4	Caja del Condensador		**L1-0524-0003**
5	LED Light (3W) x 2		**L1-0403-0301**
6	Soporte del Panel de Control		**L1-0207-2830**
7	Interruptor encendido/apagado		**L1-0405-0101**
8	Interruptor de velocidad (I/II)		**L1-0405-0103**
9	Interruptor de velocidad (Q)		**L1-0405-0104**
10	Interruptor de la LUZ		**L1-0405-0102**
11	Soporte del Motor		**L1-0105-2830**
12	Cámara de Aire y Motor	RA2830SQB-1	**L1-0302-0120-101RO**
	Cámara de Aire y Motor	RA2836SQB-1	**L1-0302-0120-802RO**
13	Filtro Deflector		**L1-0214-0122**

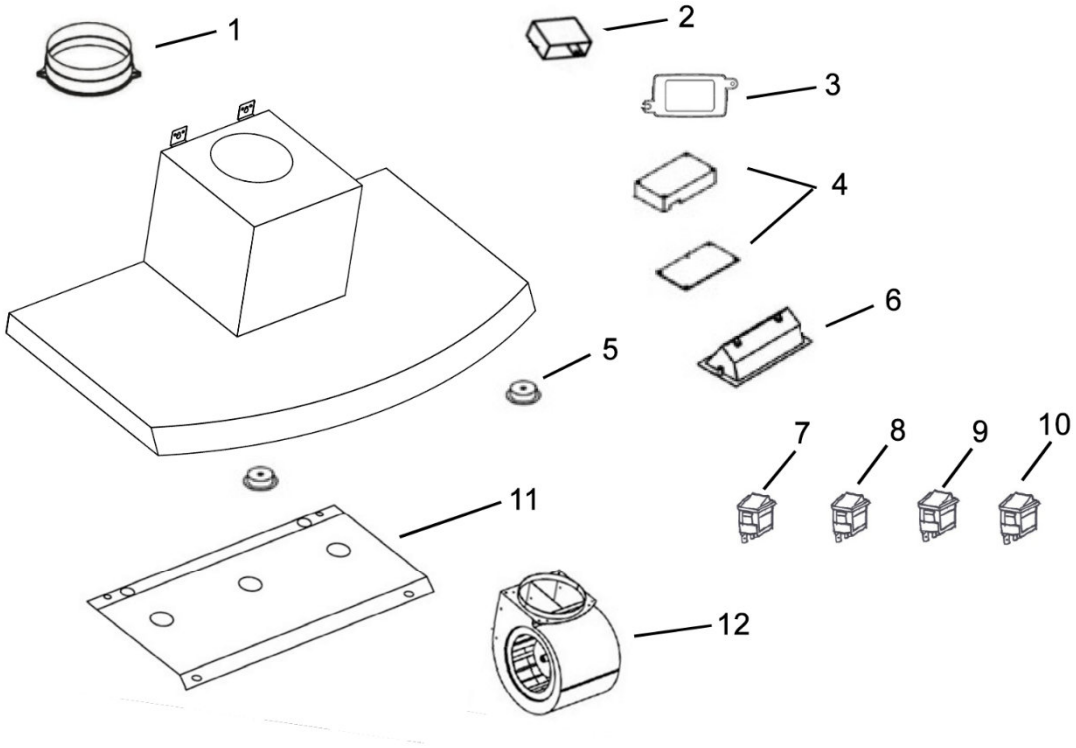

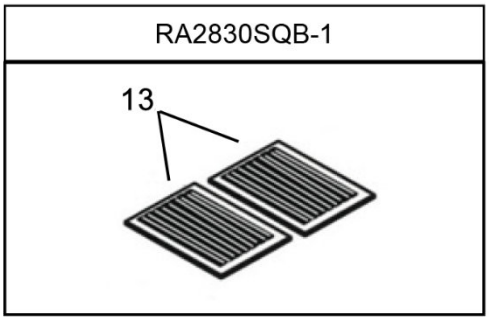

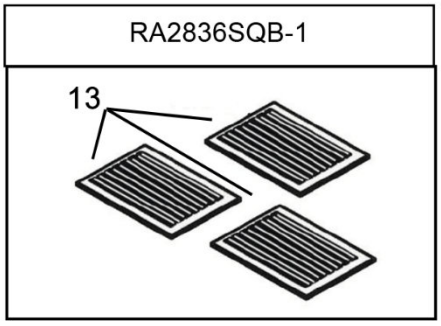

MODELO NO.: RA2830SQB-WM-1 (30”)
(INDEPENDIENTE) RA0236SQB-WM-1 (36”)

NO.	DESCRIPTION	MODELO /TAMAÑO .	PIEZA NO.
1	Soportes para el conducto de la cubierta		**L1-0203-0390**
2	Cubierta de Conductos	RA028DC-1	**12-02800-61**
3	Collar de plástico de 6"		**L1-0505-0003**
4	Condensador x 1	RA2830SQB-WM-1	**L1-0401-0120-04**
	Condensador x 1	RA2836SQB-WM-1	**L1-0401-0120-24**
5	LED Light Driver		**L1-0402-D001**
6	Caja del Condensador		**L1-0524-0003**
7	LED Light (3W) x 2		**L1-0403-0301**
8	Soporte del Panel de Control		**L1-0207-2830**
9	Interruptor encendido/apagado		**L1-0405-0101**
10	Interruptor de velocidad (I/II)		**L1-0405-0103**
11	Interruptor de velocidad (Q)		**L1-0405-0104**
12	Interruptor de la LUZ		**L1-0405-0102**
13	Soporte del Motor		**L1-0105-2830**
14	Cámara de Aire y Motor	RA2830SQB-WM-1	**L1-0302-0120-101RO**
	Cámara de Aire y Motor	RA2836SQB-WM-1	**L1-0302-0120-802RO**
15	Filtro Deflector		**L1-0214-0122**

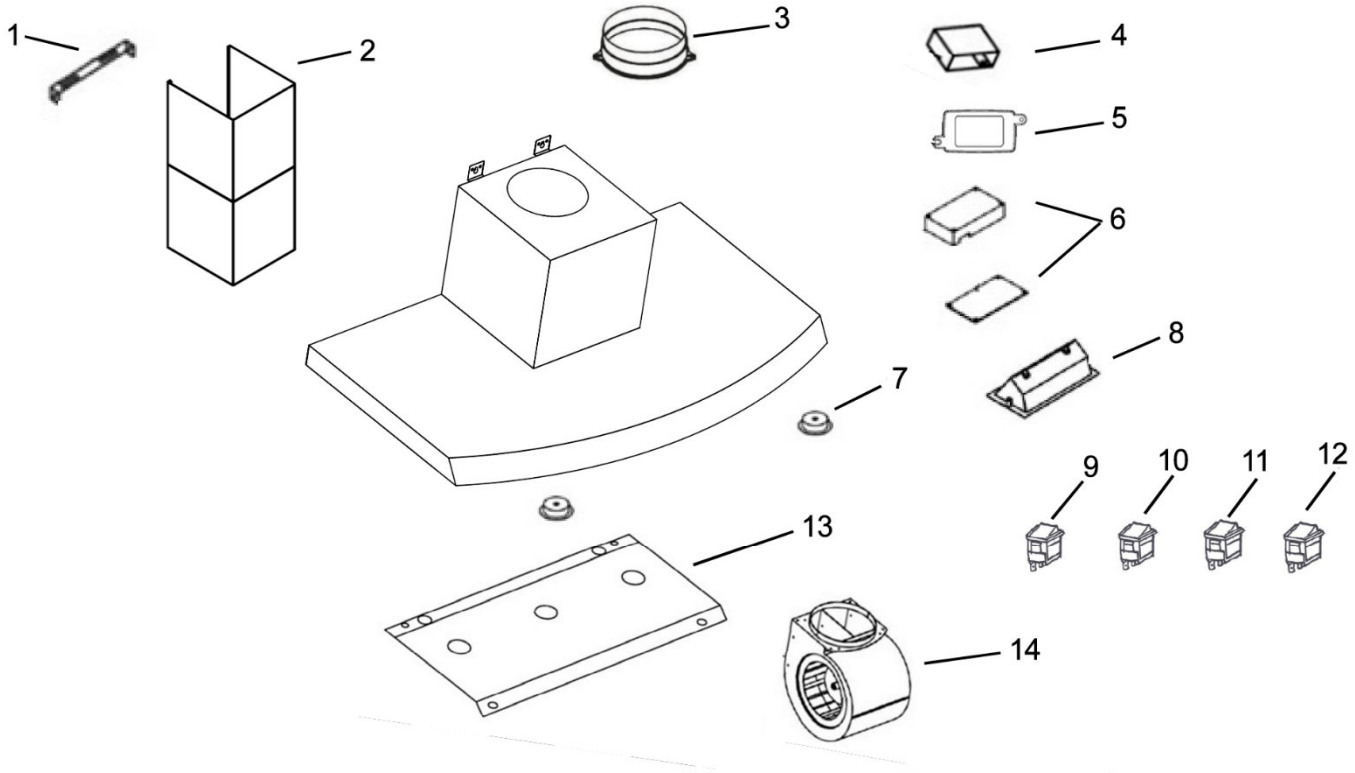

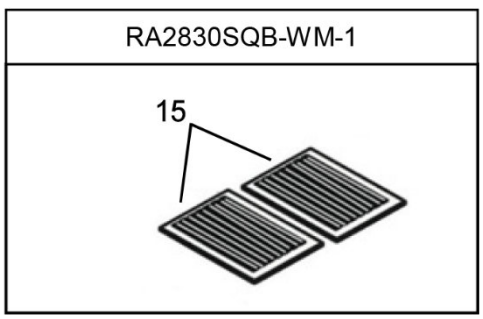

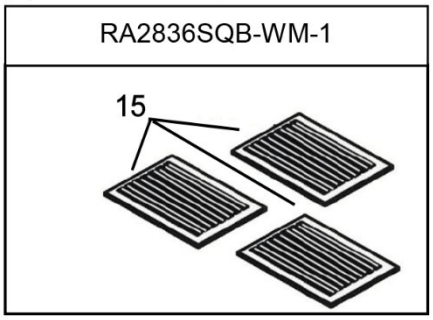

DIAGRAMA DE CIRCUITO

MODELO NO.: **RA3830SQB-1 (30”)**
RA3836SQB-1 (36”)
RA3830SQB-WM-1 (30”)
RA3836SQB-WM-1 (36”)

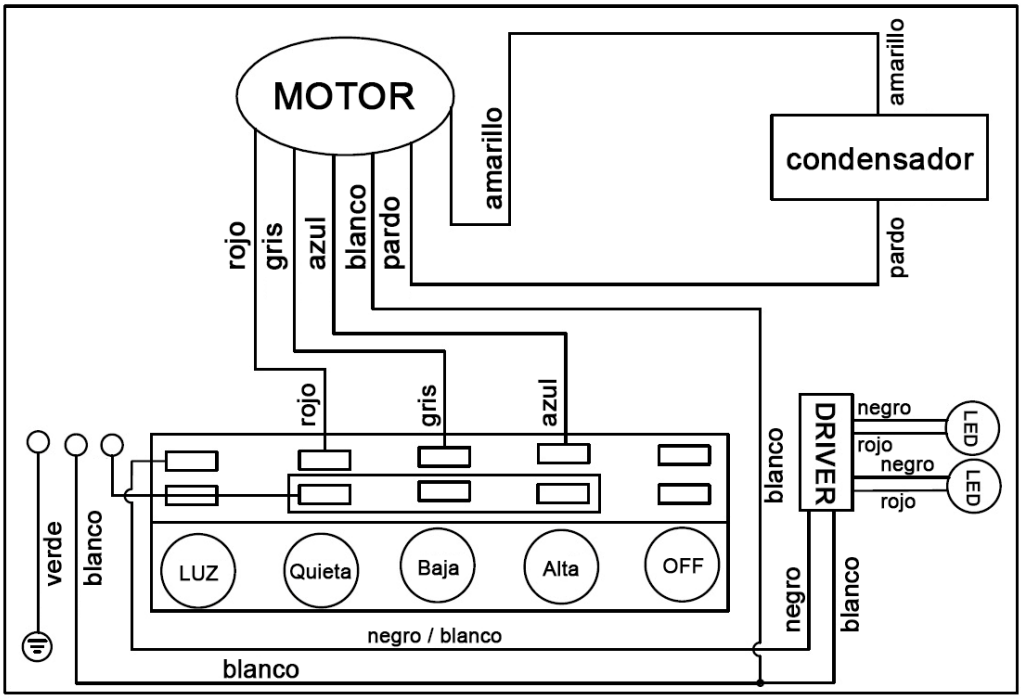

MODELO NO.: **RA2830SQB-1 (30”)**
RA2836SQB-1 (36”)
RA2830SQB-WM-1 (30”)
RA2836SQB-WM-1 (36”)

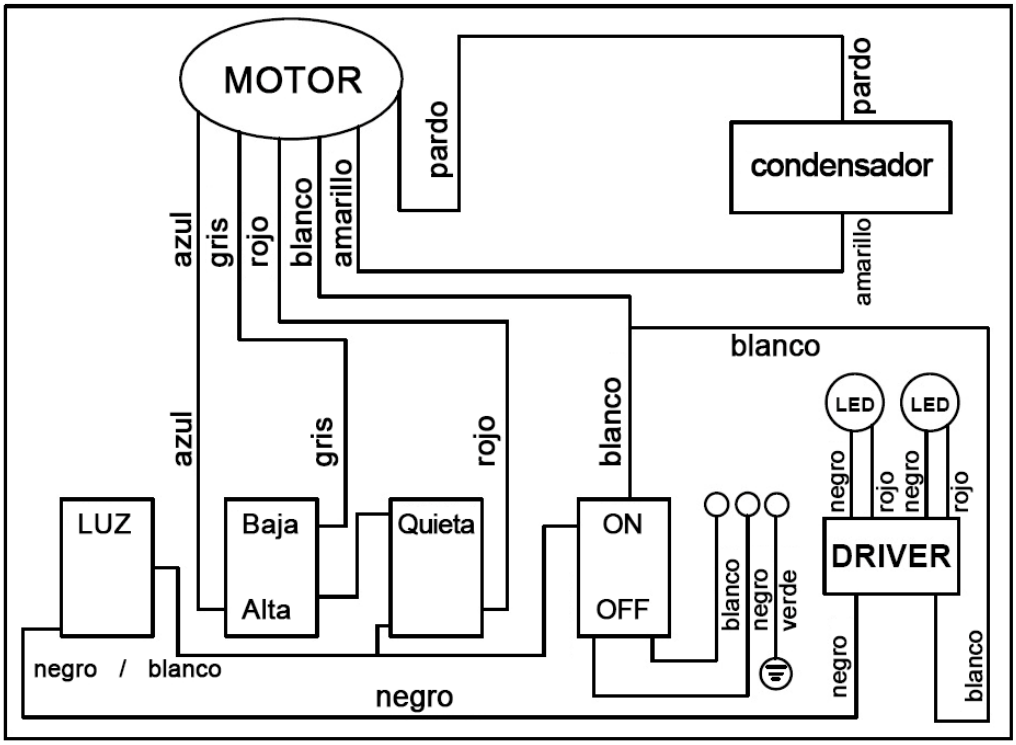

TROUBLE SHOOTING

Issue	Possible Cause	Solution
Después de la Instalación, ninguno de los motores ni las luces están funcionando.	No está encendido.	Asegúrese que el interruptor de circuitos y la unidad se encuentren encendidos. Utilice un medidor de voltaje para verificar la energía de entrada.
	La conexión de cables no está bien sujeta.	Verifique y ajuste la conexión de cables.
	El cableado del panel de control y la placa de procesador está desconectado.	Verifique la continuidad del cable desde el panel de control hasta la placa de procesador.
	El panel de control y la placa de procesador están defectuosos.	Reemplace el panel de control o la placa de procesador.
Las luces están funcionando pero el(los) motor(es) no.	El/los motor(es) está(n) defectuoso(s).	Reemplace el motor.
	El/los condensador(es) está(n) defectuoso(s).	Reemplace el(los) condensador(es).
	El panel de control o la placa de procesador están defectuosos.	Reemplace el panel de control o la placa de procesador.
La campana de extracción está vibrando.	El sistema de ventilador no está bien sujeto.	Tighten the turbine impeller/squirrel cage and air chamber.
	El impulsor de turbina/jaula de ardilla no está balanceado.	Ajuste el impulsor de turbina/jaula de ardilla y la cámara de aire.
	La campana no está bien sujeta en su lugar	Verifique la instalación de la campana, ajuste el soporte de montaje.
El motor está funcionando pero las luces no.	La luz (luces) LED está defectuosa.	Reemplace la luz LED.
	El transformador de la luz LED es defectuoso.	Reemplace el transformador de luz LED.
	El panel de control o la placa del procesador es defectuoso.	Reemplace el panel de control o la placa del procesador.
La campana de extracción no está ventilando correctamente	La campana de extracción no se encuentra instalada en el espacio recomendando por el fabricante.	Ajuste el espacio entre la campana y la parte superior de la estufa a 26" a 30". Para la campana de cocina de isla, el espacio entre la campana y la parte superior de la estufa deberá ser de 30" a 36"
	No hay aire de reposición en la casa.	Abra la ventana para optimizar el rendimiento de la campana de extracción creando suficiente aire de reposición.
	Una obstrucción bloquea la red de conductos.	Remueva todas las obstrucciones de la red de conductos.
	El tamaño del tubo es más pequeño que el tubo recomendado.	Cambie los tubos de acuerdo con la recomendación del fabricante.
Aire frío entra en la casa.	La conexión de los conductos no está sellada correctamente.	Verifique la instalación de los tubos
	El regulador no está instalado adecuadamente o no ha sido instalado.	Verifique la instalación del regulador.
	El regulador no está instalado.	Instalar el regulador le ayudará a eliminar el reflujo de aire.

CERTIFICADO DE GARANTIA

KOBE Range Hoods (denominados aquí como "nosotros" o "nosotros") le garantiza al comprador original (referido aquí como "usted" o "su") todos los productos fabricados o suministrados por nosotros para estar libres de defectos de fabricación y materiales, como sigue:

DOS AÑOS DE GARANTÍA LIMITADA DE LAS PIEZAS Y MANO DE OBRA DE SERIE KOBE PREMIUM:
Durante dos años a partir de la fecha de la factura original de un distribuidor autorizado de KOBE, nosotros, a nuestra sola discreción, optamos por reparar o reemplazar el producto sin cargo que ha fallado debido a defectos de fabricación.

Solo es su responsabilidad asegurar que el producto es de fácil acceso para el técnico de servicio que realice las reparaciones. **El técnico de servicio no será, en ningún caso, eliminar, alterar o modificar cualquier artefacto construido alrededor y / o conectado al producto para obtener acceso para realizar reparaciones.**

Durante el período de garantía limitada de dos años, pueden aplicar cargos adicionales que incluyen pero no se limitan a:

- Cargos de viaje si el técnico de servicio si la ubicación del servicio requerido es de 30 kilómetros fuera de la zona de servicio autorizada KOBE
- Piezas gastos de envío
- Desinstalación del producto defectuoso e instalación de productos de sustitución

UN AÑO DE GARANTÍA LIMITADA PARA PIEZAS DE KOBE SERIES BRILLIA:
Durante un año a partir de la fecha de la factura original de un distribuidor autorizado de KOBE, nos proporcionará, sin costo alguno, las piezas para reemplazar los que ha fallado debido a defectos de fabricación. Es nuestra entera discreción, de optar por reparar o sustituir las piezas defectuosas. Es solo su responsabilidad por todos los gastos laborales asociados con esta garantía.

Exclusiones de la garantía:
Esta garantía no cubre, incluyendo pero no limitado a lo siguiente:

a. Una instalación incorrecta.
b. Cualquier reparación, alteración, modificación no autorizada por KOBE.
c. Alteración del conducto, modificación y conexión.
d. Incorrecta corriente eléctrica, voltaje o cableado.
e. El mantenimiento normal y servicios que son requeridos por el producto.
f. Piezas de consumo como bombillas y filtros de carbono.
g. Uso inadecuado del producto que no está destinado a, como el uso comercial, uso al aire libre y el uso multifamiliar.
h. El desgaste normal.
i. Chips, arañazos o abolladuras por abuso o mal uso del producto.
j. Los daños causados por accidentes, incendios, inundaciones y otros fenómenos naturales.
k. Los gastos incurridos por servicios situado fuera del área de servicio designado.
l. Las compras a distribuidores no autorizados.
m. Costos de eliminación de productos defectuosos e instalación asociados con el producto de reemplazo.

Si determinamos que las exclusiones de garantía que aparecen arriba son aplicables o si usted no puede proporcionar toda la documentación necesaria para el servicio de garantía, usted será responsable por todos los gastos asociados con el servicio solicitado, incluyendo piezas, mano de obra, transporte, viaje y cualquier otro gasto relacionado con la solicitud de servicio.

Para tener derecho al servicio de garantía, usted debe:
1. Tener el comprobante de compra original
2. Ser el comprador original del producto
3. Tenga el número de modelo
4. Tenga el número de serie
5. Tener una descripción de la naturaleza de cualquier defecto en el producto o pieza

PARA SOLICITAR EL SERVICIO DE GARANTÍA, POR FAVOR CONTACTE EL CENTRO DE SERVICIO DE KOBE RANGE HOOD :

CENTRO DE SERVICIO DE KOBE (SOLO U.S.A.)
Tel: 1-877-BUY-KOBE (289-5623)
E-mail: customer.service@koberangehoods.com

Para el servicio en Canadá y para informar de un problema, por favor, póngase en contacto con
Tel: 1-626-775-8880
Email: customer.service@koberangehoods.com

FORMULARIO DE INFORMACION DE GARANTIA

Llene los espacios en blanco y guarde este papel con la factura original en un lugar seguro para el propósito de servicio en el futuro.

1. Fecha de compra : _____

2. No. de Modelo : _____

3. No. de Serie : _____

Para obtener el servicio de garantía o compra de repuesto de piezas póngase en contacto con:
CENTRO DE SERVICIO DE KOBE (SOLO U.S.A.)
Tel: 1-877-BUY-KOBE (289-5623)
E-mail: customer.service@koberangehoods.com

Para el servicio en Canadá y para informar de un problema, por favor, póngase en contacto con:
Tel: 1-626-775-8880
Email: customer.service@koberangehoods.com

Sus notas:

KOBE Range Hoods
11775 Clark Street
Arcadia, CA 91006 USA

www.koberangehoods.com

This KOBE hood is made for use in the USA and CANADA only. We do not recommend using this hood overseas as the power supply may not be compatible and may violate the electrical code of that country. **Using a KOBE hood overseas is at your own risk and will void your warranty.**

Cette hotte KOBE est fabriquée pour usage aux États-Unis et au Canada seulement. Il n'est pas recommandé d'utiliser cette hotte à l'étranger puisque l'alimentation électrique pourrait ne pas être compatible et enfreindre le code de l'électricité de ce pays. **L'usage de la hotte KOBE à l'étranger est à votre propre risque et la garantie sera annulée.**

Esta campana de extracción KOBE ha sido fabricada para ser utilizada únicamente en EE.UU. y CANADÁ. No recomendamos la utilización de esta campana en el extranjero debido a que la fuente de energía podría no ser compatible y podría violar el código eléctrico de dicho país. **Utilizar una campana KOBE en el extranjero será a su propio riesgo y anulará la garantía.**

VER.160901

Information subject to change without notice.